DTⅡ05J0121512

标记	文件号	修改内容	签名	日期

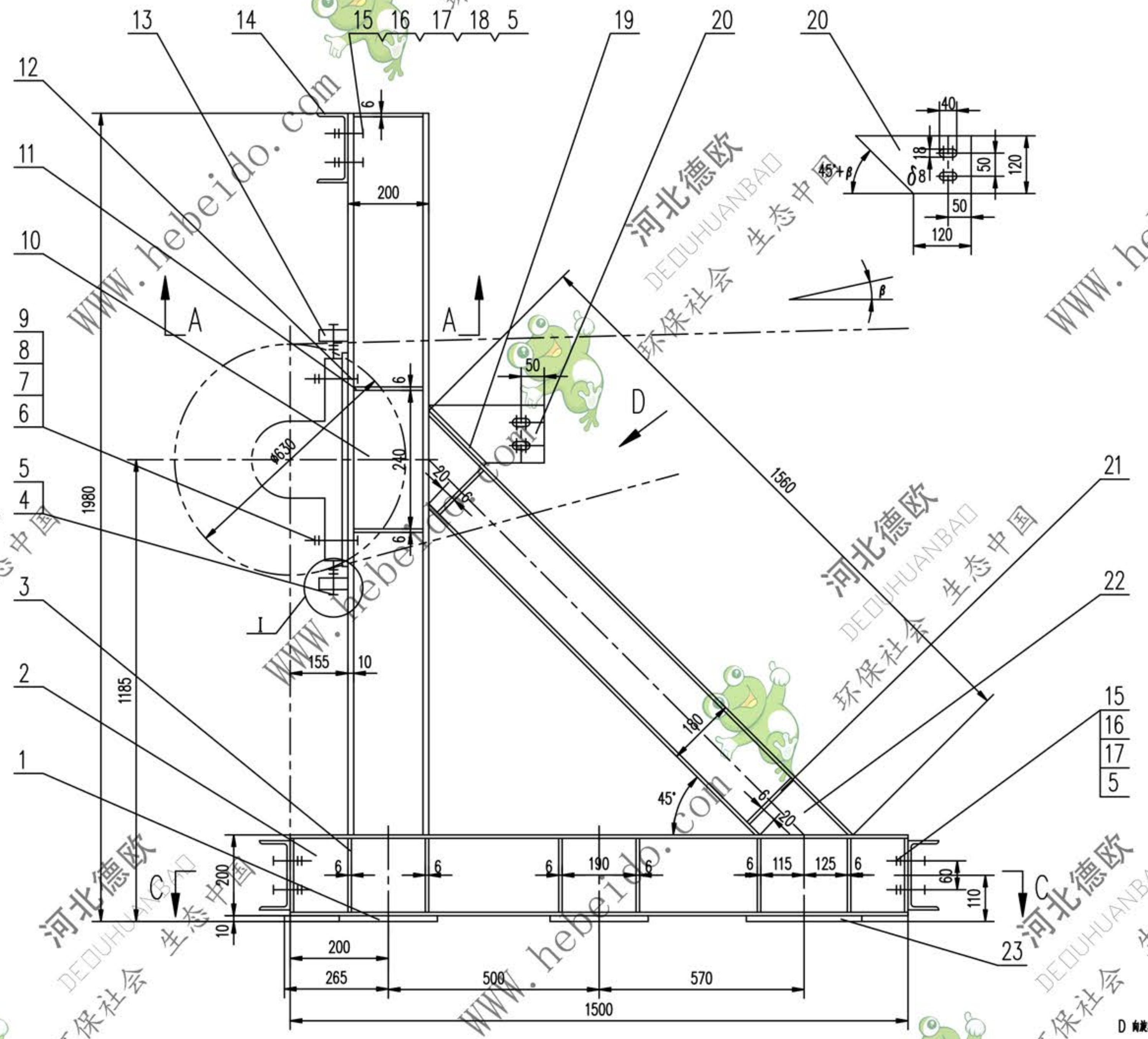
13
14
15 16 17 18 5
19
20
20
12
11
10
9
8
7
6
5
4
3
2
1
21
22
15
16
17
5
23
A
A
D
C
C
I
200
6
40
18
50
120
50
120
45°+β
δ8
β
50
1560
Ф630
240
6
6
20
16
180
45°
20
8
1980
1185
155
10
6
6
6
190
6
6
115
125
6
200
60
110
10
200
265
500
570
1500

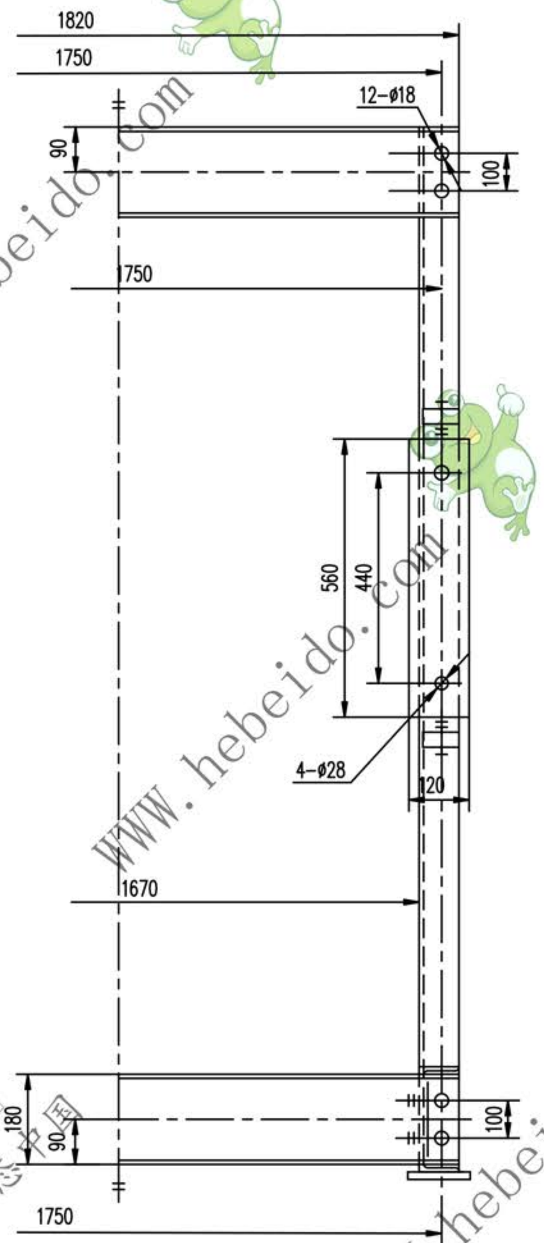
1820
1750
12-ø18
90
100
1750
560
440
4-ø28
120
1670
180
90
100
1750

β		0°	2°	4°	6°	8°	10°	12°	14°	16°	18°
件19	规格	8X83X175	8X83X170	8X83X165	8X83X160	8X83X155	8X83X150	8X83X150	8X83X145	8X83X140	8X83X140
件19 质量	单件	1.099	1.068	1.036	1.005	0.973	0.942	0.942	0.911	0.879	0.879
件19 质量	总计	2.198	2.136	2.072	2.010	1.946	1.884	1.884	1.822	1.758	1.758
件20 质量	单件	1.356	1.326	1.297	1.270	1.245	1.221	1.198	1.176	1.155	1.135
件20 质量	总计	2.712	2.652	2.594	2.540	2.490	2.442	2.396	2.352	2.310	2.270

技术要求

1. 所有材料下料周边表面粗糙度为 $\overset{100}{\bigtriangledown}$，钻孔表面粗糙度为 $\overset{25}{\bigtriangledown}$.
2. 未注焊缝均为连续角焊，焊缝高度为被焊件最小厚度.
3. 与件1槽钢把合的筋板处需开单边坡口，且焊后磨平.

C-C

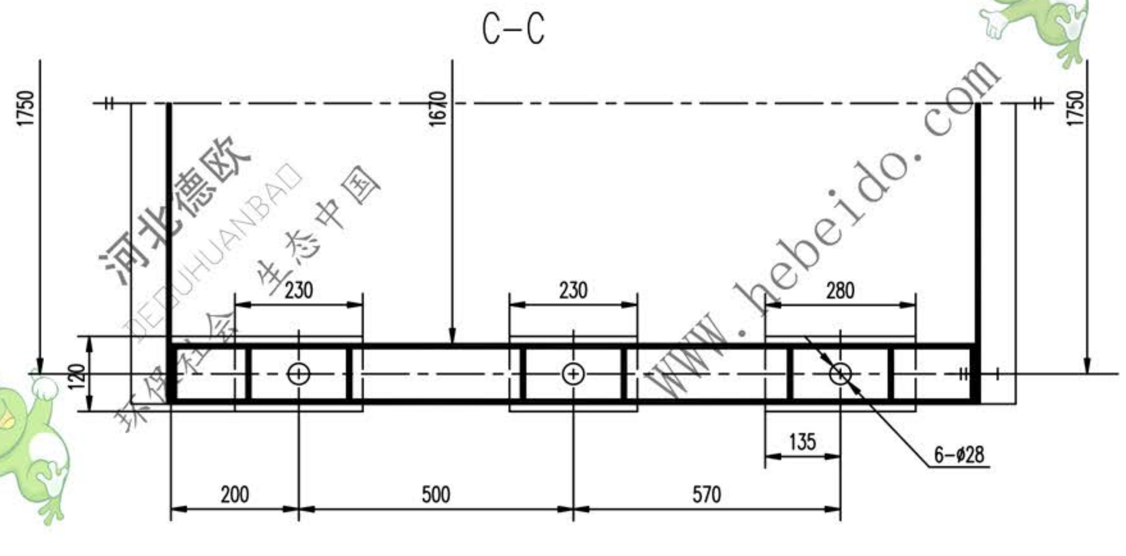
1750
1670
1750
230
230
280
120
135
6-ø28
200
500
570

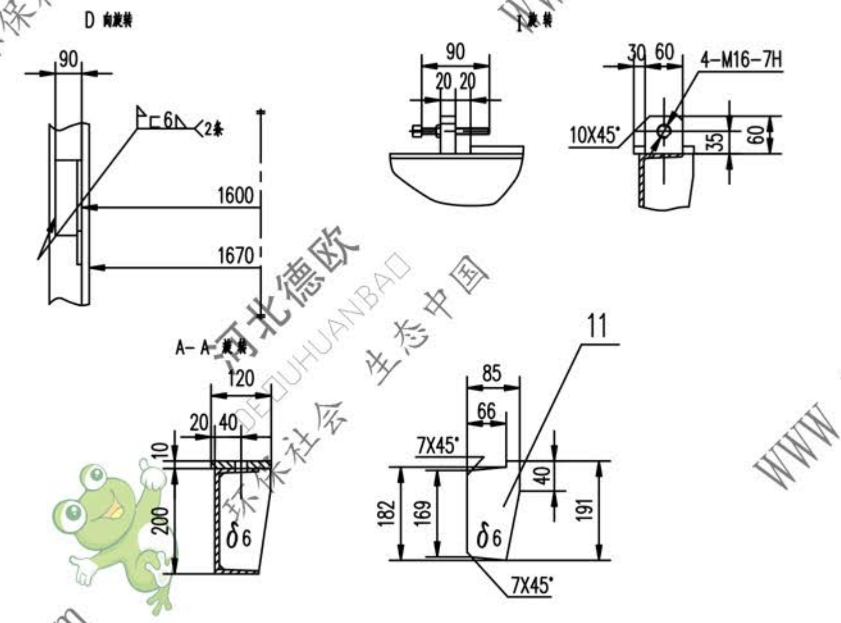
D 向旋转
90
6
2条
1600
1670
I 放大
90
20 20
30 60
4-M16-7H
10X45°
35
60
A-A 旋转
120
20 40
10
200
δ6
11
85
66
7X45°
40
182
169
191
δ6
7X45°

序号	代号	名称	数量	材料	单重	总重	附注
					重量 (kg)		
23		钢板 10X120X280	2	Q235-A	2.638	5.276	
22		槽钢 180X70X9	2	Q235-A	31.70	63.4	
21		钢板 δ6	4	Q235-A	0.448	1.792	
20		钢板 δ8	2	Q235-A			见表
19		钢板 δ8	2	Q235-A			见表
18	GB853-88	垫圈 16	4	成品	0.028	0.112	
17	GB93-87	垫圈 16	12	成品	0.008	0.096	
16	GB97.1-85	垫圈 16	12	成品	0.011	0.132	
15	GB5783-86	螺栓 M16X50	12	成品	0.103	1.236	
14		槽钢 180X70X9-1820	3	Q235-A	41.84	125.5	
13		钢板 δ20	4	Q235-A	0.565	2.260	
12		钢板 10X120X560	2	Q235-A	5.275	10.55	
11		钢板 δ6	4	Q235-A	0.676	2.704	
10		槽钢 200X75X9-1770	2	成品	45.61	91.22	
9	GB853-88	垫圈 24	4	成品	0.084	0.336	
8	GB97.1-85	垫圈 24	4	成品	0.032	0.128	
7	GB6170-86	螺母 M24	8	成品	0.112	0.896	
6	GB5782-86	螺栓 M24X120	4	成品	0.551	2.204	
5	GB6170-86	螺母 M16	16	成品	0.034	0.544	
4	GB85-88	螺钉 M16X90	4	成品	0.138	0.552	
3		钢板 δ6	18	Q235-A	0.546	9.828	
2		槽钢 200X75X9-1500	2	Q235-A	32.73	65.46	
1		钢板 10X120X230	4	Q235-A	2.167	8.668	

合同号		02 机架	DTⅡ05J0121512		
设计	李通通	工艺会审		图样标记	重量 kg 397.8	比例
校对		批准	李海波		
复核	刘飞	图形输入		部件	共 90 页
标准化检查		日期			第 68 页

图纸文件名 DT6Ⅱ05J0121412

A1

河北德欧 DEOUHUANBAO 环保社会 生态中国 WWW.hebeido.com