DTII05J21211

标记	文件号	修改内容	签名	日期

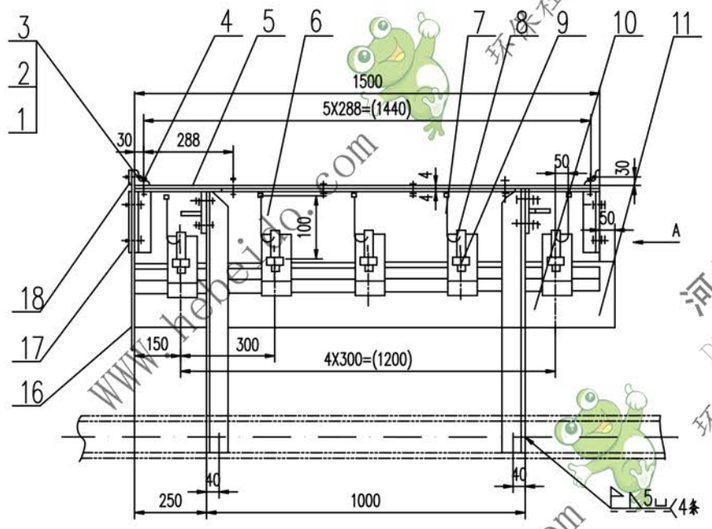

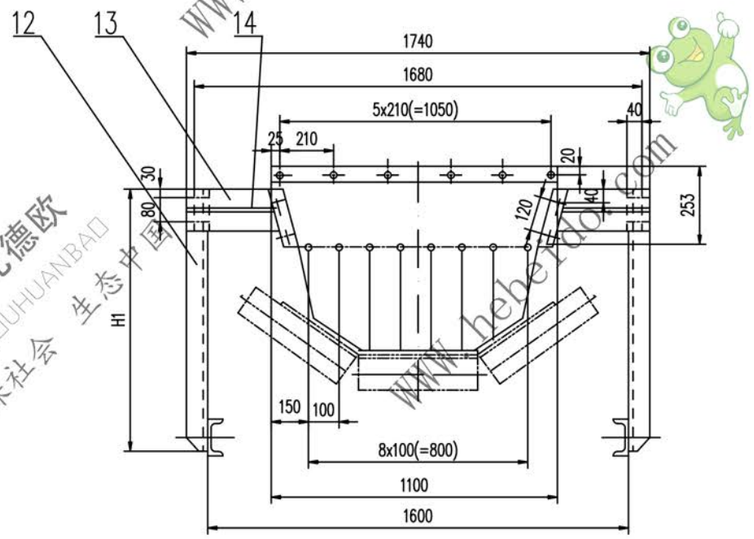

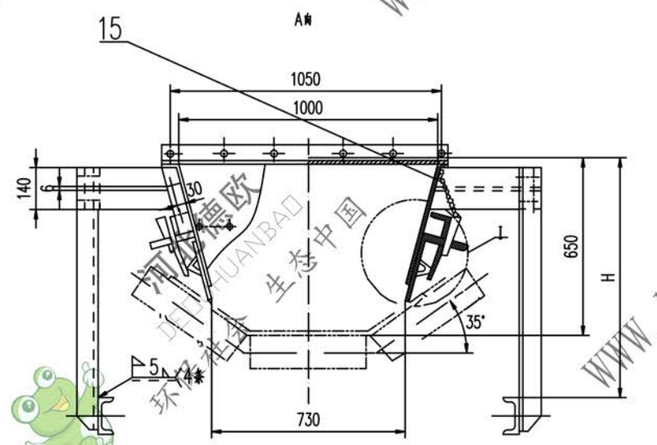

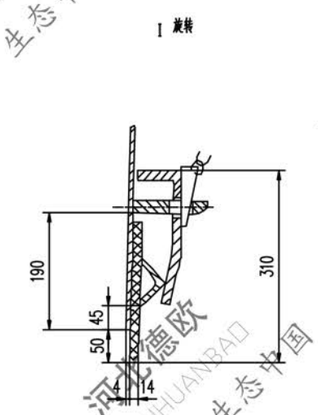

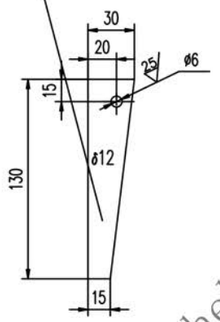

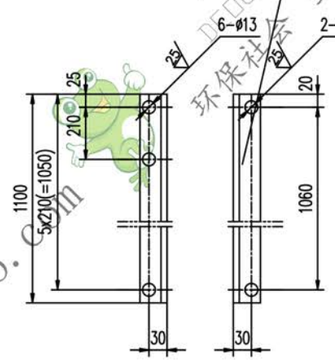

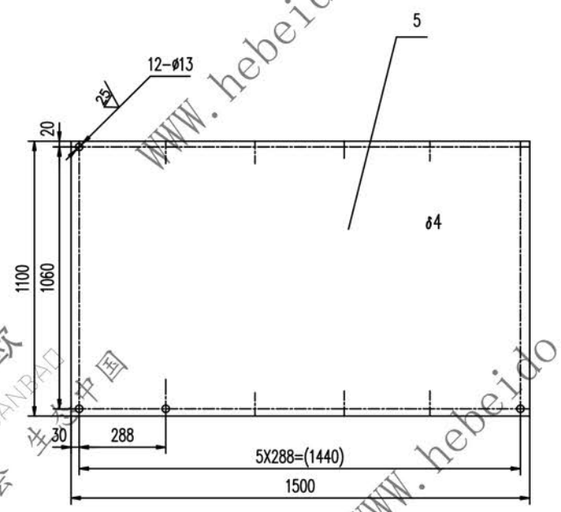

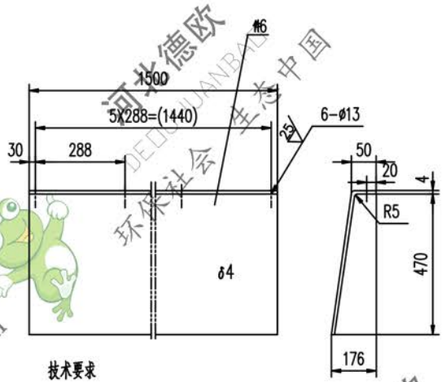

技术要求

1. 件12下部与中间架相联的螺栓仅作安装调整用，待安装调整后应按要求焊死。
2. 未注焊缝均连续角焊，焊缝高为被焊件最小厚度。
3. 下料周边均为 ▽100

18		钢板 5x50x1100	1	Q235-A	1.96	1.96	
17		钢板 δ5	2	Q235-A	0.43	0.86	对称件
16		胶挡板 δ6	1	橡胶 1804	4.54	4.54	
15	II01J21111.4	吊链	10	部件	0.10	1.0	借用
14		钢板 δ6	4	Q235-A	1.44	5.76	
13		钢板 δ6	4	Q235-A	2.87	11.48	
12	II05J21111-3	角钢 70X70X6-1042	4	Q235-A	6.66	26.64	对称件 借用
	II05J21111-2	角钢 70X70X6-1012	4	Q235-A	6.46	25.84	对称件 借用
	II05J21111-1	角钢 70X70X6-982	4	Q235-A	6.29	25.16	对称件 借用
11		橡胶板 14X225X1550	2	橡胶 1804	7.09	14.18	
10		角钢 50X50X5-216	4	Q235-A	0.83	3.32	对称件
9	II01J21111-2	钢板	10	Q235-A	0.60	6.0	借用
8		钢板 δ12	10	Q235-A	0.28	2.8	
7	III04J21111.1	压紧件	2	部件	14.11	28.22	借用
6		钢板 δ4	2	Q235-A	28	56	对称件
5		钢板 4X1100X1500	1	Q235-A	35.3	35.3	
4		钢角 50X50X5-1100	2	Q235-A	3.77	7.54	
3	GB95-85	垫圈 12	44	Q235-A	0.005	0.22	
2	GB41-86	螺母 M12	44	Q235-A	0.016	0.704	
1	GB5781-86	螺栓 M12X30	44	Q235-A	0.031	1.364	
序号	代号	名称	数量	材料	单重	总重	附注
					重量 (kg)		

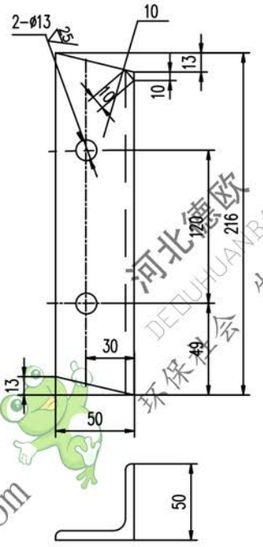

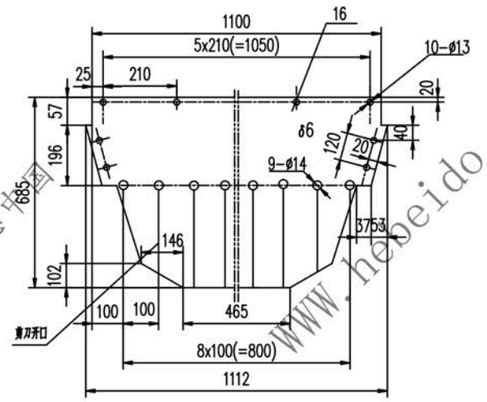

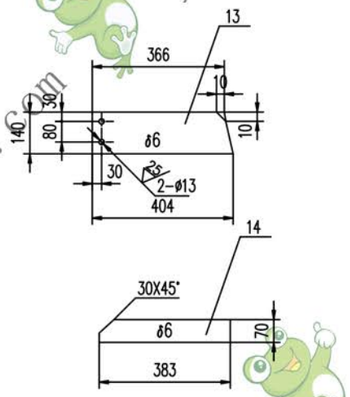

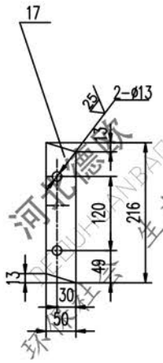

表

D	φ108	φ133	φ159
质量 (kg)	206.2	206.9	207
H	880	907	937
H1	982	1012	1042

合同号					
设计	李海霞	工艺会审		导料槽前段 B1200 部件	DTII05J21211
校对		批准	郝海波		图样标记 重量 kg 比例
复核	刘飞	图形输入			共 页 第 页
标准化检查		日期			

A1 图纸文件名 05J21211