DTⅡ05A7224

标记	文件号	修改内容	签名	日期

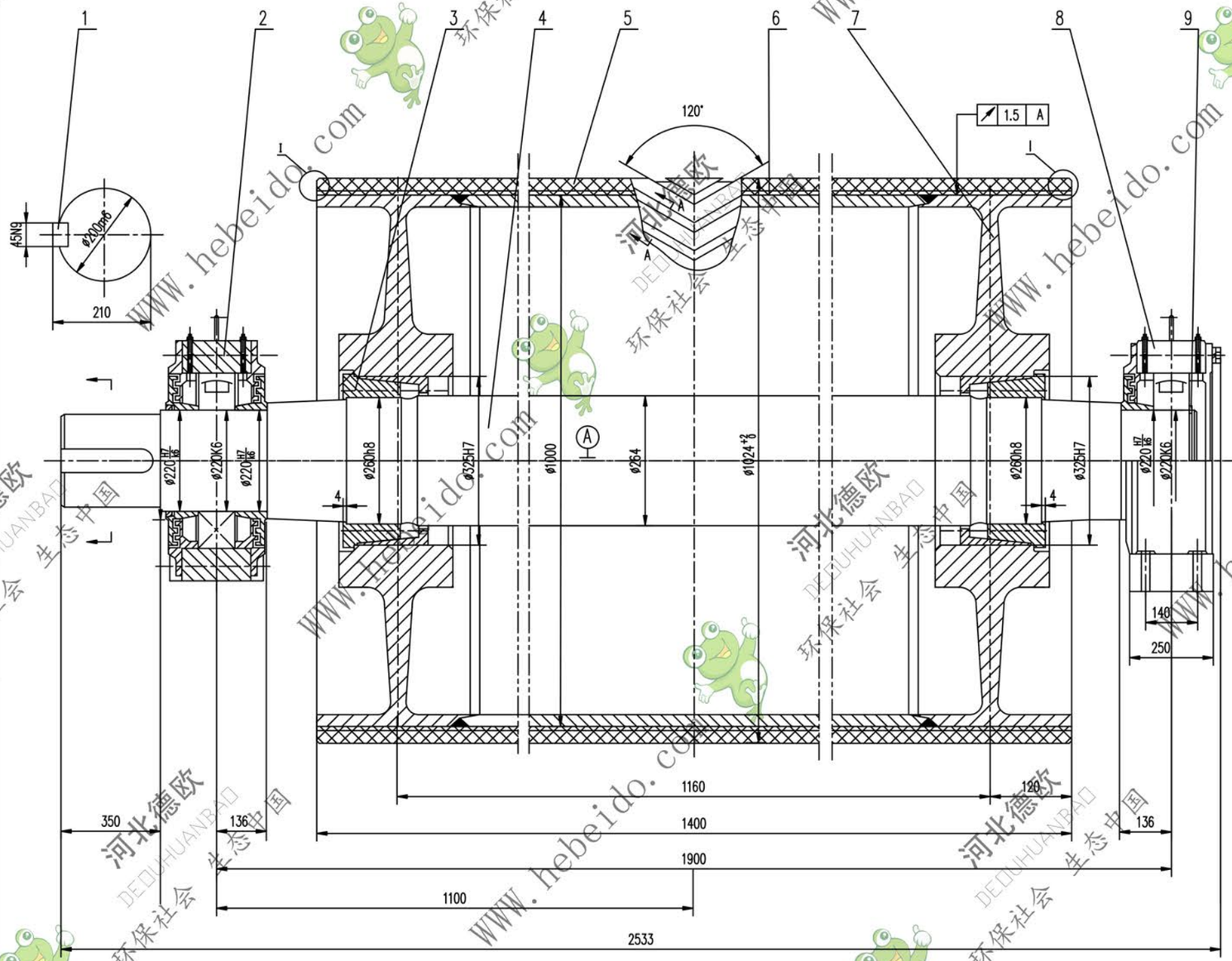

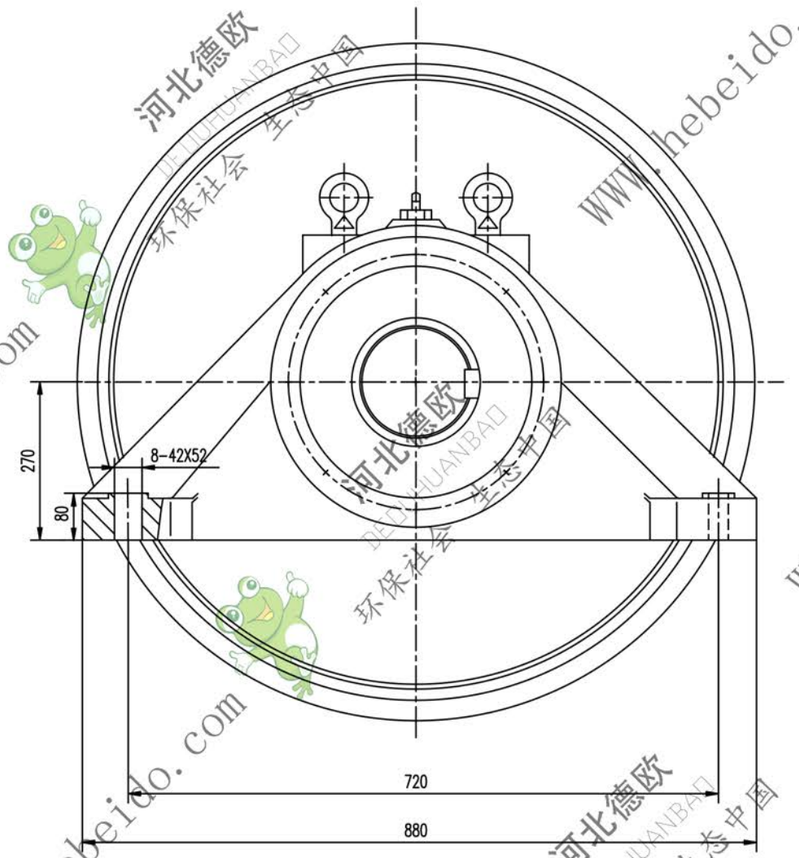

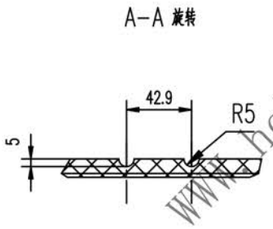

技术要求

1. 液偶需进行静平衡检验，其精度等级为 G40.
2. 轴承和轴承座油腔内应充以锂基润滑脂，轴承充油量为轴承空腔的 2/3 轴承座油腔内应充满.
3. 装轴前应将筒体内部清理干净.
4. 液偶面胶，座胶的物理性能应符合 GB10595–89 中的要求.
5. 胶垫上螺钉拧紧力矩为 355N.m.
6. 焊缝按 GB1095–89 规定.
7. 件2件8分别为固定，游动轴承座，安装时，要求游动轴承座的轴承两侧有相等游隙.

序号	代号	名称	数量	材料	单重	总重	附注
					重量(kg)		
9	GB/ZQ4344-86	挡圈 200	1		0.265	0.265	
8	DTⅡZ1222	轴承座	1	部件	3.82.1	3.82.1	通用
7	Ⅱ06A7223.2	筒体	1	部件	1374.4	374.4	
6		底胶	1	橡胶	16.5	16.5	
5		面胶	1	橡胶	63	63	
4	Ⅱ05A7223-1	轴	1	45	958	958	借用
3		胶垫 Z(T)9-260X325	2	部件	24.8	24.8	
2	DTⅡZ1322	轴承座	1	部件	387.4	387.4	通用
1	GB1096-79	键C45X320	1	45	2.784	2.784	

设计	李延魁	工艺会审		合同号	传动液筒	DTⅡ05A7224		
校对		批准	赵海波			图样标记	重量 kg	比例
复核	刘飞	图形输入				S	3234	1:3
标准化检查		日期			部件		共 1 页	第 1 页

A1 | 图纸文件名 | DT05A7224