标记	文件号	修改内容	签名	日期

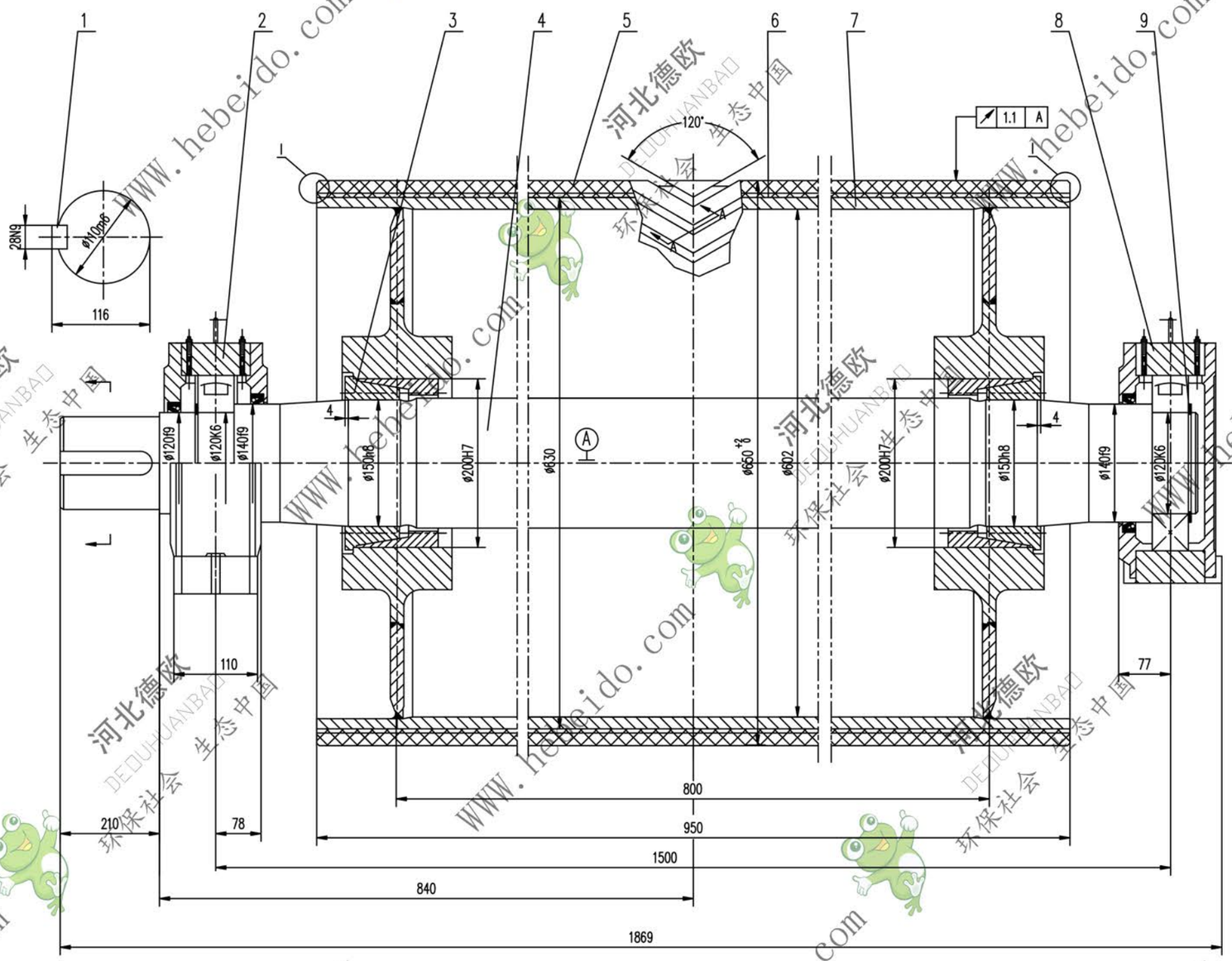

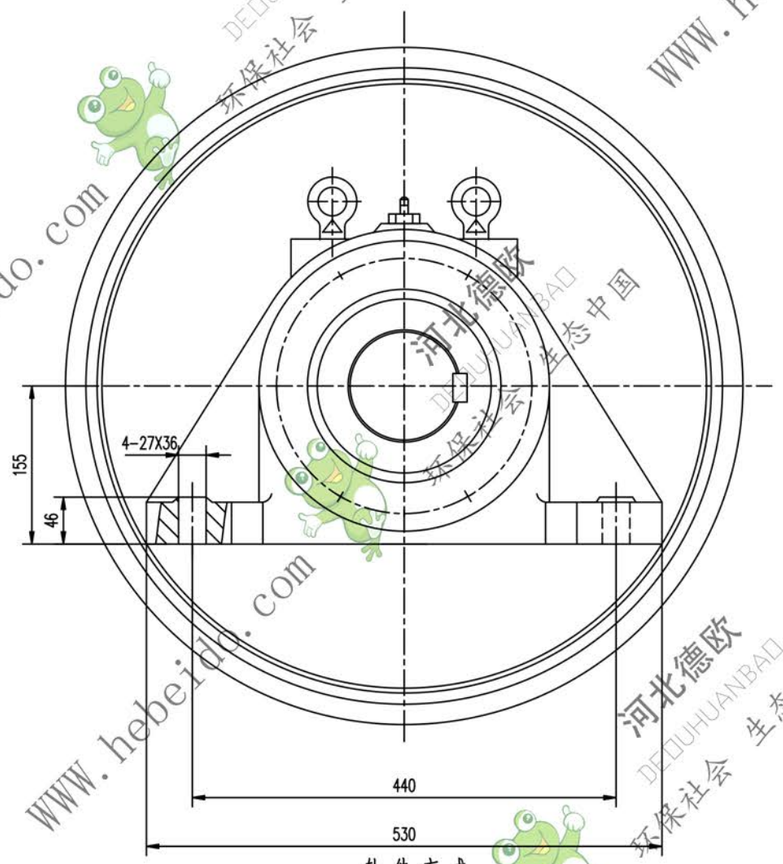

轴伸方式

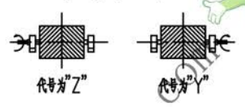

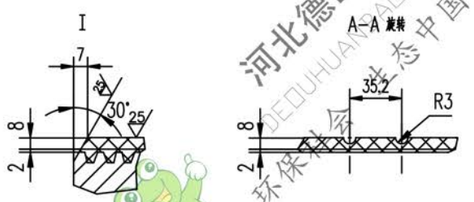

技术要求

1. 滚筒需进行静平衡检验，其轴度等级为G40.
2. 轴承和轴承座油腔内应充以钙基润滑脂，轴承充油量为轴承空腔的2/3轴承座油腔内应充满.
3. 装轴前应将筒体内部清理干净.
4. 滚筒面胶，底胶的物理性能应符合 GB10595-89中的要求。
5. 胀套上螺钉拧紧力矩为145N.m.
6. 探伤按GB10595-89规定.
7. 件2和3分别为游动，固定轴承座，安装时，要求游动轴承座的轴承两侧有相等游隙.

序号	代号	名称	数量	材料	单重	总重	附注
					重量(kg)		
9	GB894.1-86	挡圈 120	2	——	0.113	0.226	
8	DTⅡZ1212	轴承座	1	铸件	70	70	通用
7	Ⅱ04A5123.2	筒体	1	铸件	455	455	
6		底胶	1	橡胶	5	5	
5		面胶	1	橡胶	19	19	
4	Ⅱ04A5123-1	轴	1	45	222	222	
3		胀套 Z(T)9-150X200	2	铸件	8.5	17	
2	DTⅡZ1312	轴承座	1	铸件	69	69	通用
1	GB1096-79	键C28X200	1	45	1.221	1.221	

合同号		传动滚筒	DTⅡ04A5123 Y Z		
设计	李志强	工艺会审		图样标记	重量 kg	比例
校对		批准	郭海波	S	857	
复核	刘飞	图形输入		铸件	共 1 页
标准化检查		日期			第 1 页

04A\5123

A1 图纸文件名

DTⅡ04A5123 Y Z
WWW.hebeido.com 河北德欧 DEDUHUANBAO 环保社会 生态中国