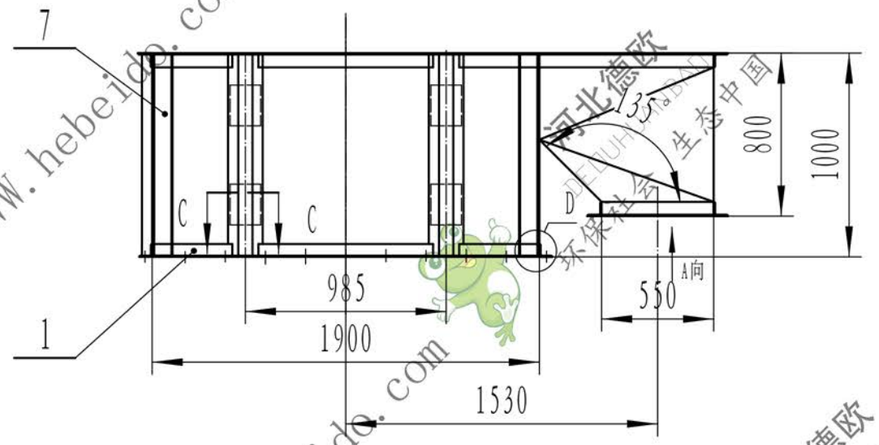

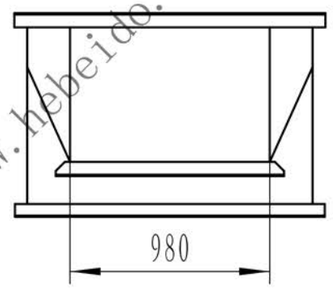

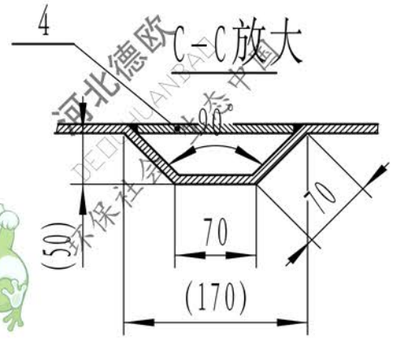

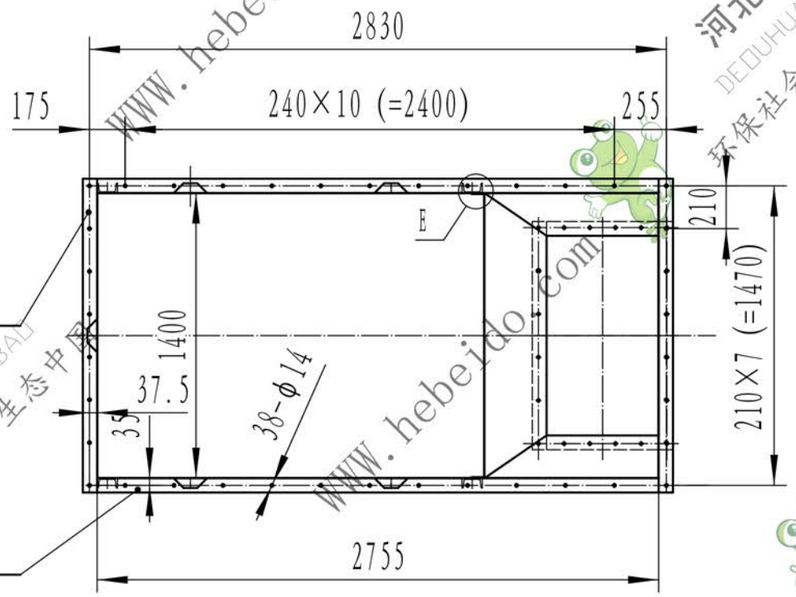

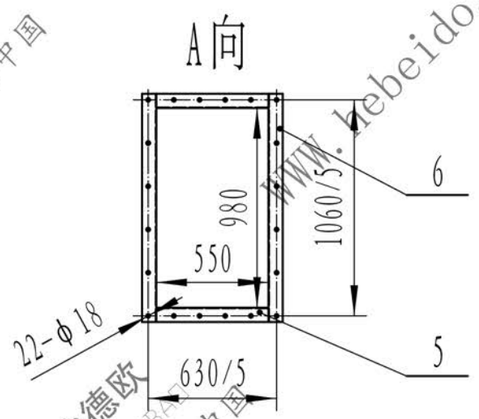

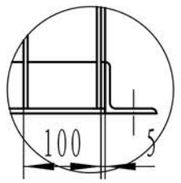

技术要求

1. 机壳钢板厚度为5mm;
2. 衔接地方为 4
3. 保证上.下法兰口的平行度为最小误差;
4. 校正后去毛刺，飞边，后表面涂底漆两层;

序号	代号	名称	数量	材料	单件	总计	备注
1	NSE700-02-01	中部机壳法兰	1	部件			
7		槽钢100×48×5.3-986	4	Q235-A			
6		角钢70×70×7-1120	2	Q235-A			
5		角钢70×70×7-550	2	Q235-A			
4		钢板δ5-150×200	8	Q235-A			
3		角钢70×70×7-2755	2	Q235-A			
2		角钢70×70×7-1540	2	Q235-A			

标记	处数	更改文件名	签字	日期
设计	李连通			
审核	秦海波			
工艺	刘飞	日期		

卸料口机壳

图样标记	重量	比例
		1:30
共 张	第 张	

德欧环保 DEOUHUANBAO 环保社会 生态中国

NSE700(B)-0101

焊接件

WWW.hebeido.com 河北德欧 DEOUHUANBAO 环保社会 生态中国